Spechtenhauser Pumpen

BULLI 401 - 409 VAR DUPLEX

Schmutzwasserdoppelhebeanlage nach Maß

- Doppelhebeanlage nach Maß aus PE-HD, PP oder V4A für Überflurinstallation oder Schachtmontage
- Leistungsstarke, an das Fördermedium angepasste Schmutzwasserpumpen
- Variable Behältergröße dank Fertigung nach Maß, Behälternutzvolumen, Position und Anzahl der Zuläufe nach technischer Erfordernis
- Multifunktionale Doppelpumpensteuerung DUPLEX

BULLI 403 VAR Duplex aus PE-HD

BULLI 408 VAR Duplex aus PP

Die Schmutzwasserdoppelhebeanlage BULLI 401 - 409 VAR Duplex ist für die Überflurmontage konzipiert und für die Förderungvon fäkalienfreiem Schmutzwasser vorgesehen. Der Sammelbehälter wird aus korrosionsfreien, recyclingfähigen Werkstoffen gefertigt. Die Abmessungen des Sammelbehälters sowie Anzahl und Position der Zuläufe können entsprechend den örtlichen Gegebenheiten festgelegt werden. BULLI VAR Duplex wird als komplette Montageeinheit geliefert. Die im Lieferumfang enthaltene Elektrosteuerung DUPLEX bietet zusätzliche Funktionen für den sicheren Betrieb der Doppelanlage, wie zum Beispiel Spitzenlastbetrieb, Motorübewachung, Deblockierfunktion, Betriebsstundenzähler, netzunabhängigen Alarm, etc.

ANLAGENBESCHREIBUNG IM DETAIL:

Schmutzwasserpumpen:
2 Tauchmotorpumpen werden entsprechend dem Fördermedium, der Fördermenge und -druck festgelegt. Zur Auswahl stehen Spechtenhauser Schmutzwassertauchmotorpumpen mit 10 m Kabel, s. Pumpenauswahl

Sammelbehälter:
Behälter nach Maß aus PE-HD oder PP bzw. V4A, komplett vorinstalliert, inkl. 2 Pumpen, Innenverrohrung, 2 Rückschlagklappen und 2 nach außen geführten Druckrohranschlussstutzen, Entlüftungsmuffe, Befestigungslaschen für Bodenverankerung; wartungsfreundliche große Revisionsöffnung gas- und geruchsdicht verschraubt

Werkstoffauswahl:
1. Polyethylen PE-HD, extrudergeschweißt, max. Temp. des Fördermediums 40 °C, kurzzeitig bis 60 °C, 10 mm Wandstärke (Standardmat.)
2. Polypropylen (PP), extrudergeschweißt, max. Temp. des Fördermediums bis 80 °C, 10 mm Wandstärke, für dauerhaft heißes Abwasser, z.B. aus Großküchen, Sterilisationsanlagen, Produktionsprozessen
3. V4A-Edelstahl 1.4571, WIG-geschweißt, 4 mm Wandstärke, für aggressives und sehr heißes Abwasser

Standardanschlüsse:
- » Zulaufmuffe 2"IG, Entlüftungsmuffe 1½"IG
- » Druckleitungsanschluss: 1½" AG oder 2" AG
- » Position und Anzahl der Zuläufe nach Maß möglich

Automatische Niveauschaltung
als überflutbare Drehelementschaltung, Sensorpaket mit 10 m Kabel, Edelstahlschwimmerarm mit PE-Kugel, vier einzeln einstellbare Drehelemente für PUMPE 1 EIN, PUMPE 2 EIN, PUMPE AUS und ALARM

Elektrosteuerung
- » Pumpensteuerung DUPLEX mit Alarmmeldung
  Beschreibung s. Datenblatt Elektrosteuerung DUPLEX

Pumpenauswahlliste:

	Typ	Pumpen	Verwendung	Steuerung
230 V	401 E DU 402 E DU	SP 20 SP 30	Schmutzwasser, Korngröße 10 mm, Kellerentwässerung ohne Waschmaschinen, Druckleitung 1½"	Duplex
230 V	403 EF DU	SPVX 2	Schmutzwasser, Korngröße 28 mm, Kellerentwässerung mit Waschmaschinen, Druckleitung 1½"	Duplex
230 V	406 EF DU 408 EF DU	SPVX 3 SPVX 4	Schmutzwasser, Korngröße 35 mm, Kellerentwässerung mit Waschmaschinen, Druckleitung 1½"	Duplex
400 V	406 DF DU 408 DF DU	SPVX 3 SPVX 4	Schmutzwasser, Korngröße 35 mm, Kellerentwässerung mit Waschmaschinen, Druckleitung 1½"	Duplex
400 V	409 DF DU	SPVX 5	Schmutzwasser, Korngröße 40 mm, Kellerentwässerung mit Waschmaschinen, Druckleitung 2"	Duplex

I=Aufnahmestrom, P1=aufgenommene Leistung, Betriebsspannung U=400 V / 50 Hz

Typ	P1 [kW]	P2 [kW]	I [A]	Förderdruck [bar]	0,2	0,3	0,4	0,5	0,6	0,7	0,8	0,9	1,0	1,1	1,2	1,3
BULLI 401 E DU	0,5	0,25	2,3	Fördermenge [m³/h]	9,0	7,9	6,7	5,5	3,8	2						
BULLI 402 E DU	0,7	0,37	3,2		11,5	10,6	9,7	8,7	7,5	6,1	4,6	2,6				
BULLI 403 EF DU	0,8	0,6	4,3		16,8	14,5	12	9,5	7,0	5,0	3,1	1,2				
BULLI 406 EF/DF DU	1,2	0,9	5,7 / 2,4		18,8	17	15,1	13,2	10,7	8,0	5,3	2,8				
BULLI 408 EF/DF DU	1,6	1,1	8,4 / 2,8		22,7	21,2	19,7	18,1	16,2	14,3	12,2	10	7,2	5,0		
BULLI 409 DF DU	2,3	1,6	11 / 4,2		32	30	28	26	24	21,7	19	16,3	13,7	10,8	7,4	4,4

BULLI 401 - 409 VAR DUPLEX

Schmutzwasserdoppelhebeanlage nach Maß

TECHNISCHE DATEN:

- » Voll überflutbare Doppelanlage nach Maß aus PE-HD, PP oder V4A
- » Förderhöhe: 1 - 12,5 m
- » Fördermenge: 2,5 - 16 m³/h
- » Korndurchgang: 10 - 40 mm
- » Druckleitung: 1½" AG oder 2" AG
- » Behältervolumen: 125 l, Nutzvolumen: 56 l
  bei Anlagenabmessungen L = 770 mm x B = 513 mm x H = 590 mm
- » Revisionsdeckel: 410 mm x 240 mm
- » Behältergröße, Position und Anzahl der Zuläufe nach Maß
- » Behältervolumen nach Maß von 50 l bis 1.000 l möglich
  (Beispiele von größeren Behältern s. Behälterbau nach Maß)
- » Geprüft gemäß DIN EN 12050-2 (fäkalienfreies Abwasser)

EINSATZBEREICHE:

Heben von Schmutzwasser aus:

- » Duschen, Waschbecken, Badewannen
- » Waschmaschinen (auch mehreren)
- » Küchenzeilen
- » Bodenabläufen (bei Schachtinstallation)

SONDERAUSSTATTUNG:

Elektrozubehör:

- » Alarmmelder Typ ASG 2, 230 V / 12 V, Alarmsignal optisch und akustisch, bis zu 24 h netzunabhängig
- » Alarmmelder Typ ASG 2 GSM, 230 V / 12 V, Alarmsignal optisch und akustisch, Weiterleitung der Störmeldung per SMS, bis zu 24 h netzunabhängig
- » Integration in die Gebäudeleittechnik (Smart Home) mit geeigneter Elektrosteuerung möglich

LEISTUNGSKURVEN BULLI

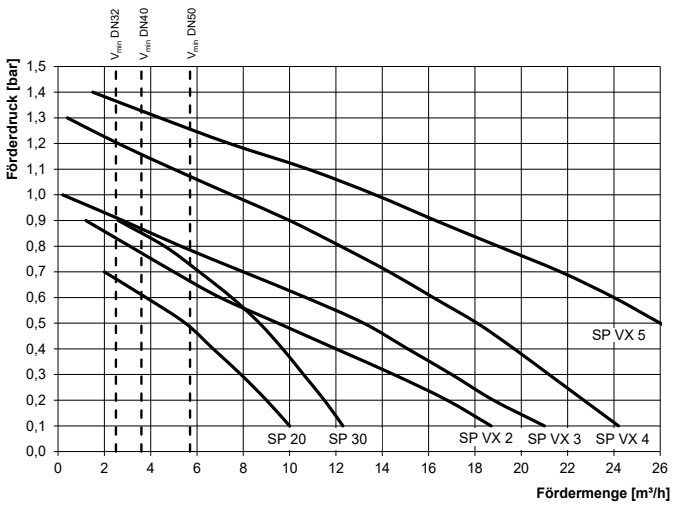

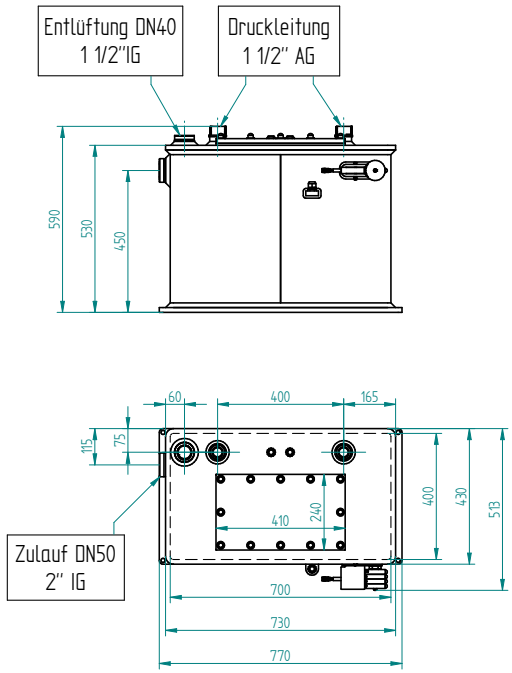

Baumaße BULLI 401-408 VAR Duplex

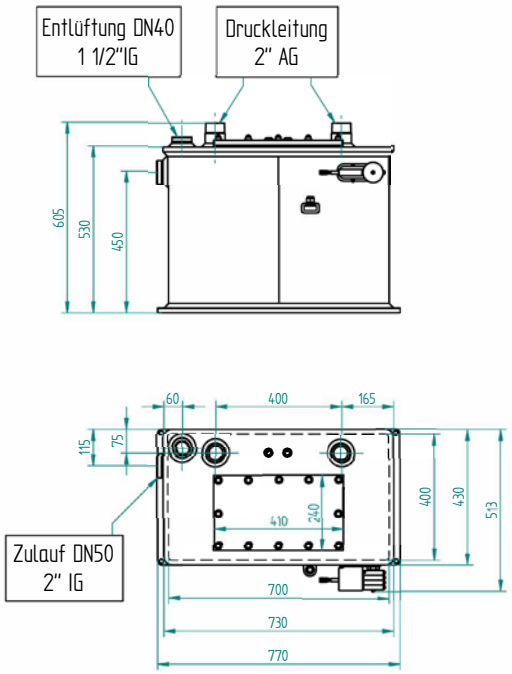

Baumaße BULLI 409 VAR Duplex

BULLI 402 VAR
PE-HD Duplex

BULLI 403 VAR
PE-HD Duplex

BULLI 408 VAR
PE-HD Duplex

BULLI 408 VAR
PP Duplex

Spechtenhauser Pumpen

BULLI 406 - 409 STD DUPLEX

Schmutzwasserdoppelhebeanlage

NEU

- Doppelhebeanlage mit extra großem Nutzvolumen für Überflurinstallation oder Schachtmontage
- Robuste und leistungsstarke Schmutzwasserpumpen mit großem Korndurchgang von 35 mm bzw. 40 mm
- Große, wartungsfreundliche Revisionsöffnung
- Multifunktionale Doppelpumpensteuerung DUPLEX mit farbigem Touch-Display

BULLI 409 STD Duplex

Die Schmutzwasserdoppelhebeanlage BULLI STD Duplex ist für die Förderung von Abwasser aus mehreren Wasch- oder Spülmaschinen vorgesehen. Durch das sehr große Nutzvolumen ist die Anlage bestens für den Einsatz in gewerblichen oder industriellen Objekten geeignet, wie zum Beispiel Großwaschküchen, Kantinen oder Laboren. Die Anzahl und Position der Zuläufe kann entsprechend den örtlichen Gegebenheiten festgelegt werden. BULLI STD Duplex wird als komplette Montageeinheit geliefert. Die im Lieferumfang enthaltene Elektrosteuerung DUPLEX bietet zusätzliche Funktionen für den sicheren Betrieb der Doppelanlage, wie zum Beispiel Spitzenlastbetrieb, Motorübewachung, Deblockierfunktion, Betriebsstundenzähler, netzunabhängigen Alarm, s. auch Datenblatt Elektrosteuerung Duplex.

ANLAGENBESCHREIBUNG IM DETAIL:

Schmutzwasserpumpen:
2 Tauchmotorpumpen werden entsprechend dem Fördermedium, der Fördermenge und -druck festgelegt. Zur Auswahl stehen die Spechtenhauser Schmutzwassertauchmotorpumpen der SP VX Baureihe mit extra großem Korndurchgang mit 10 m Kabel, s. Pumpenauswahl

Sammelbehälter:
» Behälter aus Polyethylen (PE-HD), rotationsgeformt, voll überflutbar
» max. Temp. des Fördermediums 40 °C, kurzzeitig bis 60 °C
» Behältervolumen: 160 l,
» Behältergröße: L = 620 mm, B = 490 mm, H = 745 mm
» 2 Rückschlagklappen
» 2 nach außen geführten Druckrohranschlussstutzen 1½"AG oder 2"AG
» Druckleitungsanschluss: 1½"AG oder 2"AG
» 2 Kombistutzen DN 70 / DN 100 von oben
» Seitlich eingeschweißter Zulaufstutzen:
Dimension, Position und Anzahl kann individuell festgelegt werden
» Großer Revisionsdeckel, gas- und geruchsdichtverschraubt
» 2 Befestigungslaschen für Bodenverankerung

Automatische Niveauschaltung
als überflutbare Drehelementschaltung, Sensorpaket mit 10 m Kabel, Edelstahlschwimmerarm mit PE-Kugel, vier einzeln einstellbare Drehelemente für PUMPE 1 EIN, PUMPE 2 EIN, PUMPE AUS und ALARM

Pumpenauswahlliste:

	Typ	Pumpen	Verwendung	Steuerung
230 V	406 EF DU 408 EF DU	SPVX 3 SPVX 4	Schmutzwasser, Korngröße 35 mm, Kellerentwässerung mit Waschmaschinen, Druckleitung 1½"	Duplex
400 V	406 DF DU 408 DF DU	SPVX 3 SPVX 4	Schmutzwasser, Korngröße 35 mm, Kellerentwässerung mit Waschmaschinen, Druckleitung 1½"	Duplex
	409 DF DU	SPVX 5	Schmutzwasser, Korngröße 40 mm, Kellerentwässerung mit Waschmaschinen, Druckleitung 2"	Duplex

Elektrosteuerung
» Pumpensteuerung DUPLEX mit Alarmmeldung
Beschreibung s. Datenblatt Elektrosteuerung DUPLEX

I=Aufnahmestrom, P1=aufgenommene Leistung, Betriebsspannung U=400 V / 50 Hz

Typ	P1 [kW]	P2 [kW]	I [A]	Förderdruck [bar]	0,2	0,3	0,4	0,5	0,6	0,7	0,8	0,9	1,0	1,1	1,2	1,3
BULLI 406 EF/DF DU	1,2	0,9	5,7 / 2,4	Fördermenge [m³/h]	18,8	17	15,1	13,2	10,7	8,0	5,3	2,8				
BULLI 408 EF/DF DU	1,6	1,1	8,4 / 2,8		22,7	21,2	19,7	18,1	16,2	14,3	12,2	10	7,2	5,0		
BULLI 409 DF DU	2,3	1,6	11 / 4,2		32	30	28	26	24	21,7	19	16,3	13,7	10,8	7,4	4,4

BULLI 406 - 409 STD DUPLEX

Schmutzwasserdoppelhebeanlage

TECHNISCHE DATEN:

- » Voll überflutbare Doppelanlage aus PE-HD
- » Förderhöhe: 1 - 12,5 m
- » Fördermenge: 2,5 - 16 m³/h
- » Korndurchgang: 35 - 40 mm
- » Druckleitung: 1½" AG oder 2" AG
- » Behältervolumen: 160 l, Nutzvolumen: 83 l
  bei Anlagenabmessungen L = 620 mm x B = 575 mm x H = 745 mm
- » Revisionsdeckel: 295 mm x 440 mm
- » Dimension, Position und Anzahl der Zuläufe nach Maß
- » Geprüft gemäß DIN EN 12050-2 (fäkalienfreies Abwasser)

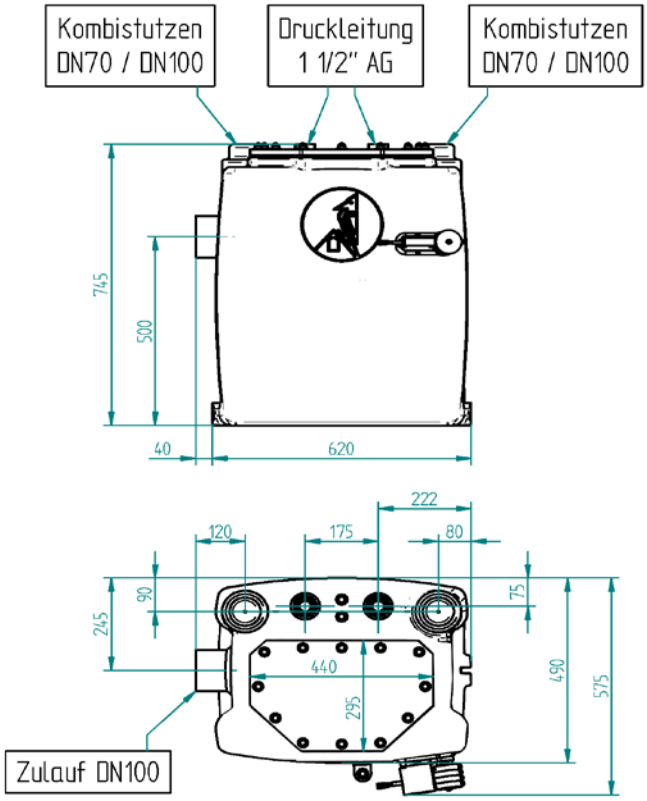

Baumaße BULLI 406-409 STD Duplex

EINSATZBEREICHE:

Heben von Schmutzwasser aus:

- » Duschen, Waschbecken, Badewannen
- » Waschmaschinen (auch mehreren)
- » Küchenzeilen
- » Bodenabläufen (bei Schachtinstallation)

SONDERAUSSTATTUNG:

Elektrozubehör:

- » Alarmmelder Typ ASG 2, 230 V / 12 V, Alarmsignal optisch und akustisch, bis zu 24 h netzunabhängig
- » Alarmmelder Typ ASG 2 GSM, 230 V / 12 V, Alarmsignal optisch und akustisch, Weiterleitung der Störmeldung per SMS, bis zu 24 h netzunabhängig
- » Integration in die Gebäudeleittechnik (Smart Home) mit geeigneter Elektrosteuerung möglich
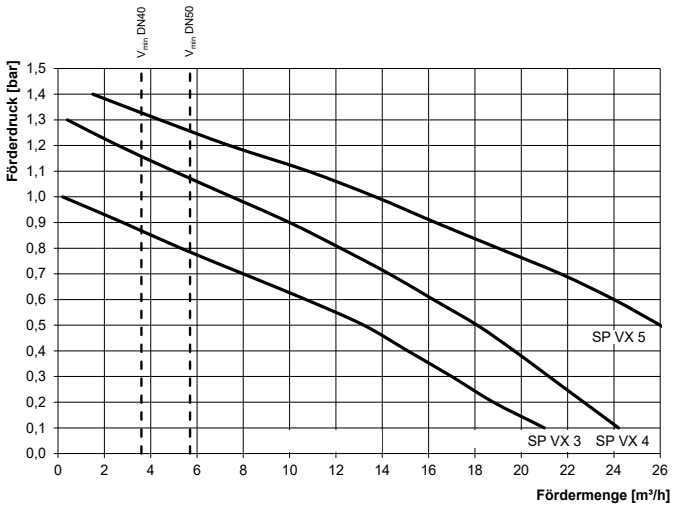
LEISTUNGSKURVEN BULLI